engelmann
smartest metering technology

Радиоводомер Engelmann

WaterStar M

Радиоинтегрираният електронен водомер за прецизно измерване и лесен монтаж в почти всички области на приложение.

- Висока точност и стабилност на измерването
- Универсални възможности за монтаж
- Максимална безопасност, благодарение на функциите за откриване на течове и обратен поток
- Индивидуално конфигуриране
- Гъвкаво персонализиране на настройките на телеграмата чрез софтуер или приложение

Преглед

WATERSTAR M

Перфектният избор за точно и надеждно мерене и предаване на данни за потреблението на вода

Радиоинтегрираният водомер е идеалното решение за отчитане на потреблението на вода. С широка гама от едноструйни и многоструйни водомери за студена и топла вода, лесен монтаж в почти всички области на приложение . Водомер с изпитана и надеждна технология за прецизно мерене. Вграденото безжично MBus радио в съответствие със стандарта OMS позволява сигурно и надеждно предаване на данните за потреблението по всяко време. Благодарение на автоматичното разпознаване и предаване на известия за течове и манипулации можете да следите системата си по всяко време и да реагирате незабавно в случай на сънмение.

Gateway / AMR

Софтуер за отчитане

Характеристики и обхват на функциите

- Предлагат се като измервателни уреди за хоризонтален и вертикален монтаж и капсули във всички обичайни варианти
- Интегриран безжичен комуникационен интерфейс MBus
- Лесен за разчитане LCD дисплей
- Индуктивно сканиране на работното колело
- 12 години живот на батерията
- Откриване на обратен поток

Технически данни

Метод на измерване		Индуктивно сканиране
Температура на околната среда	°C	5 - 55 при 95 % rH
Температурен диапазон на съхранение и транспорт	°C	-25 - 70
Дисплей		LCD - 8 цифри + специални символи; дисплеят може да се завърта на 360
Единица		m³
Интерфейси		безжичен M-Bus; оптичен интерфейс за конфигуриране и отчитане
Радиорежим		C1; T1
Захранващо напрежение		3V литиева батерия
Срок на експлоатация	години	12 (в зависимост от настройките на радиото)
Референтни дати		Свободно избираема годишна референтна дата; 15 месечни стойности чрез радио; 15 месечни и полумесечни стойности чрез оптичен интерфейс
Механичен клас		M1
Електромагнитен клас		E1
Клас на околната среда		B
Клас на защита		IP68

WaterStar M

ТЕХНИЧЕСКИ

Технически данни за тип

Едноструен

Размер	DN15	DN15	DN15	DN15	DN15	DN20	DN20
Дължина [mm]	80	110	115	115	130	130	130
Дебит Q3 [m³/h]	2,5	2,5	2,5	2,5	2,5	2,5	4,0
Присъединителен размер	G3/4"	G3/4"	G3/4"	G3/4" - G7/8"	G3/4"	G1"	G1"
Начин на монтаж	Хоризонтално Вертикално						
Обхват на точност **Q3/Q1**	R160 H / R80 V						
Приблизително тегло **[kg]**	0,245	0,289	0,286	0,299	0,367	0,348	0,348
Температурен диапазон	T30 (0,1 – 30 °C) T30/90 (30 - 90 °C)						
Клас на налягането	MAP16						
Стартов дебит **[l/h]**	6	6	6	6	6	6	6

Многоструен /капсула/

Модел **(ISO 4064)**	IS	MET	TE1	MOC/MOE	A34
Дебит Q3 [m³/h]	2,5	2,5	2,5	2,5	2,5
Присъединителен размер	G2"	M64x2	M62x2	M65x2	M77x1.5
Начин на монтаж	Хоризонтално Вертикално				
Обхват на точност **Q3/Q1**	R80				
Приблизително тегло **[kg]**	0,099	0,074	0,087	0,074/0,081	0,143
Температурен диапазон	T30 (0,1 - 30 °C) T30/90 (30 - 90 °C)				
Клас на налягането	MAP16				
Стартов дебит **[l/h]**	6	6	6	6	6

Многоструен /капсула/

Модел **(ISO 4064)**	MUK	DM1	HT2	MB3	WE1	WGU
Дебит Q3 [m³/h]	2,5	2,5	2,5	2,5	2,5	2,5
Присъединителен размер	G2¼"	M60x2	M66x1	M76x1.5	M78x1.5	M66x1.25
Начин на монтаж	Хоризонтално Вертикално					
Обхват на точност **Q3/Q1**	R80					
Приблизително тегло **[kg]**	0,296	0,275	0,264	0,337	0,381	0,263
Температурен диапазон	T30 (0,1 – 30 °C) T30/90 (30 - 90 °C)					
Клас на налягането	MAP16					
Стартов дебит **[l/h]**	6	6	6	6	6	6

WaterStar M

ТЕХНИЧЕСКИ ДАННИ

Размери

Едноструен

DN15 BL 80 mm

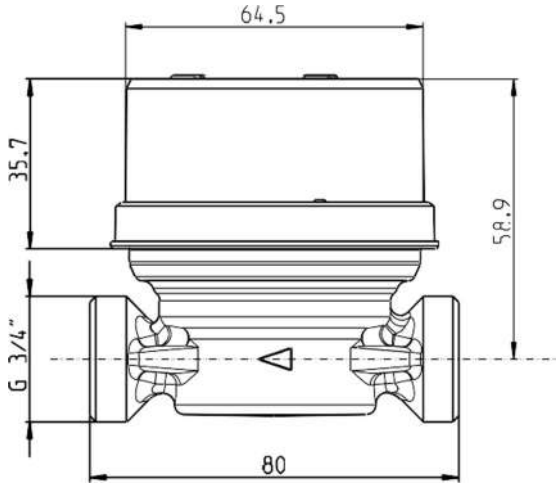

DN15 BL 110 mm

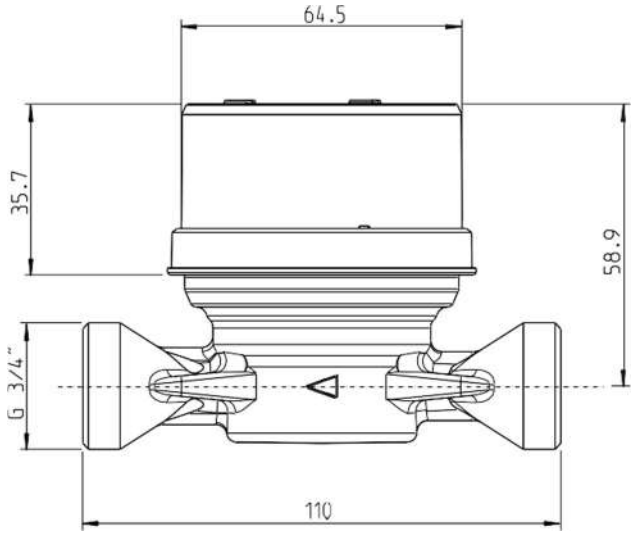

DN15 BL 130 mmDN20

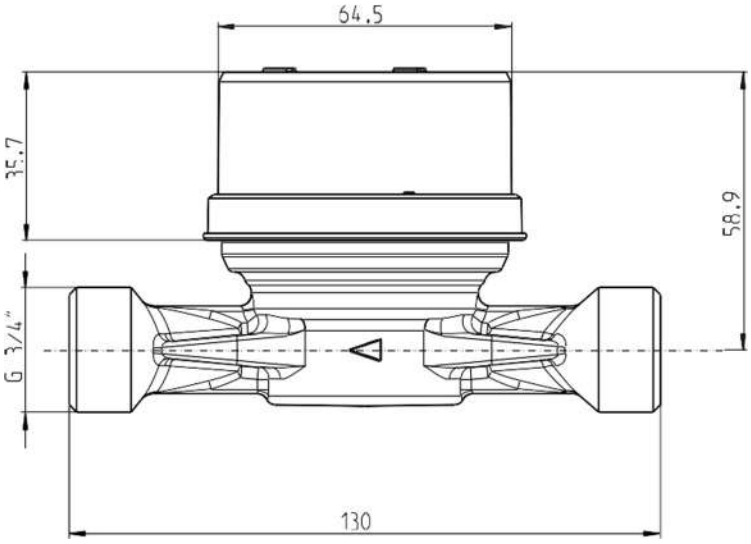

BL 130 mm

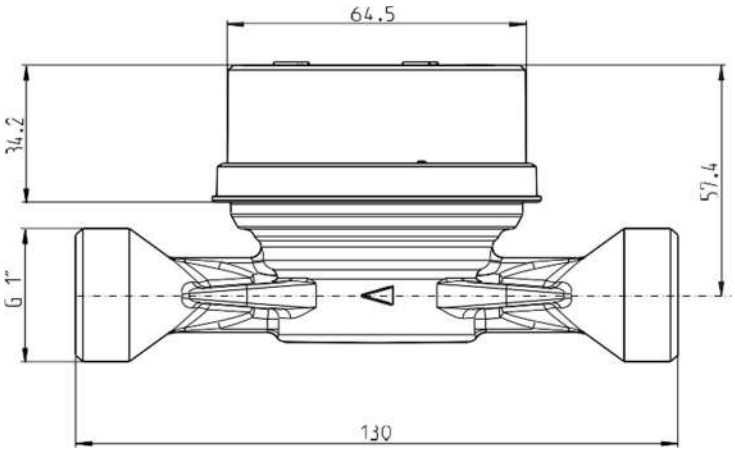

Многоструен/ измервателни капсули

IS

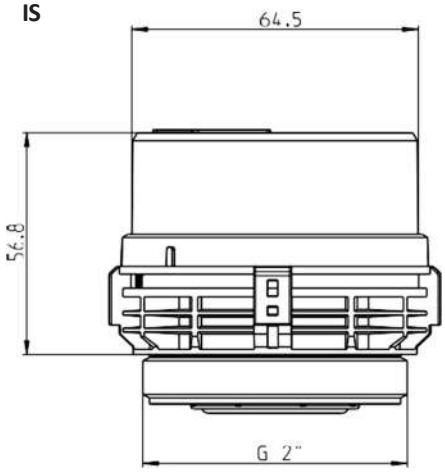

MET

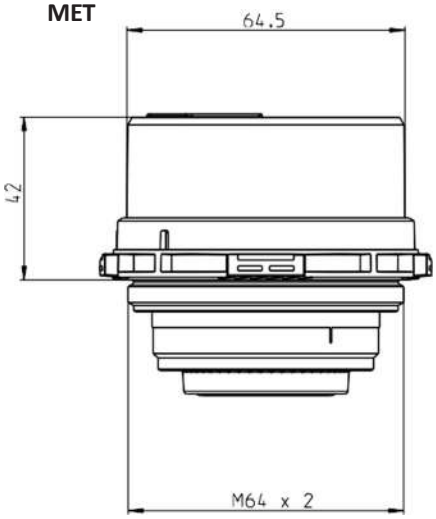

TE1

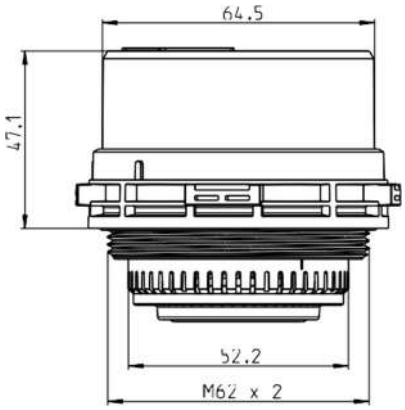

WaterStar M

ТЕХНИЧЕСКИ

MOC

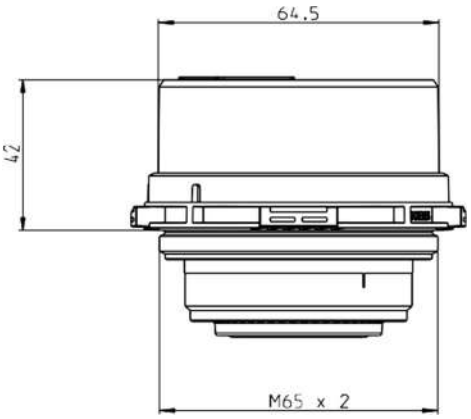

MOE

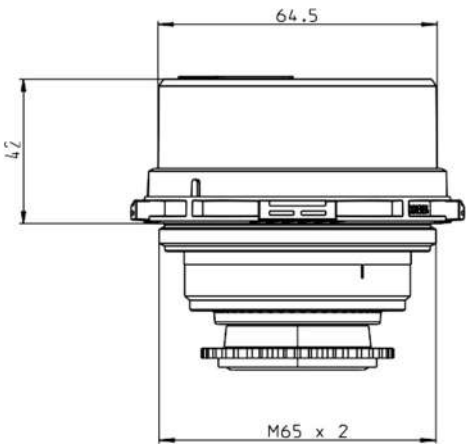

A34

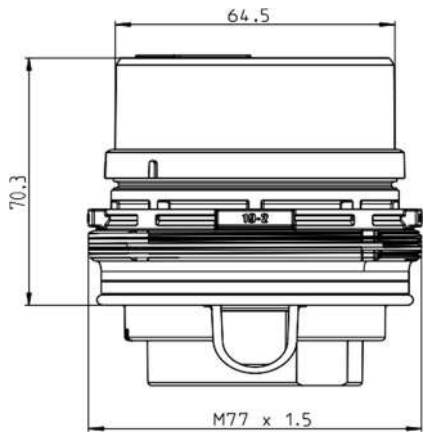

Преобразувател за брояч на измервателни капсули

MUK

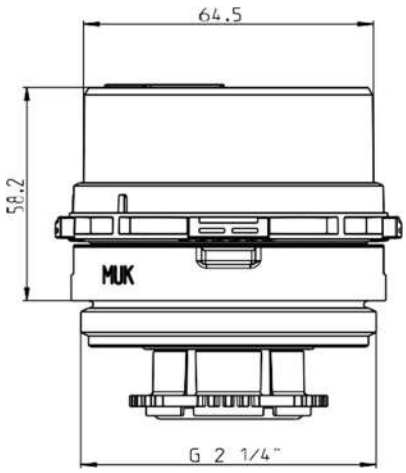

DM1

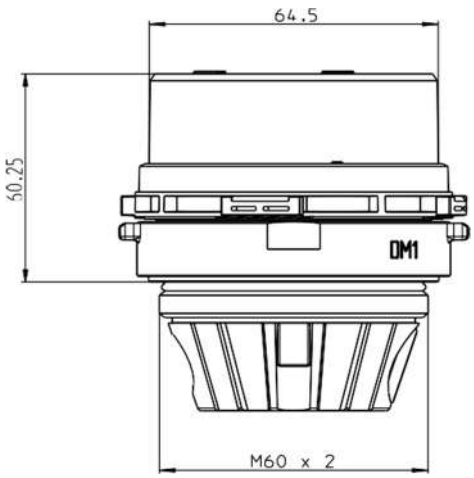

HT2

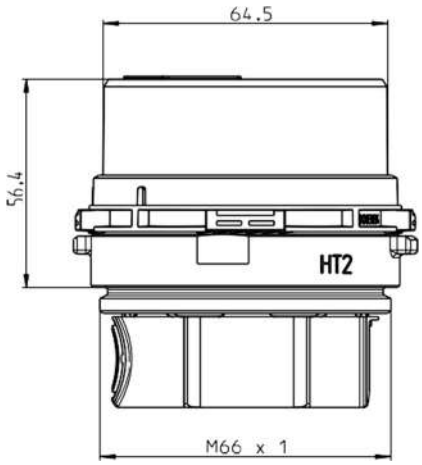

MB3

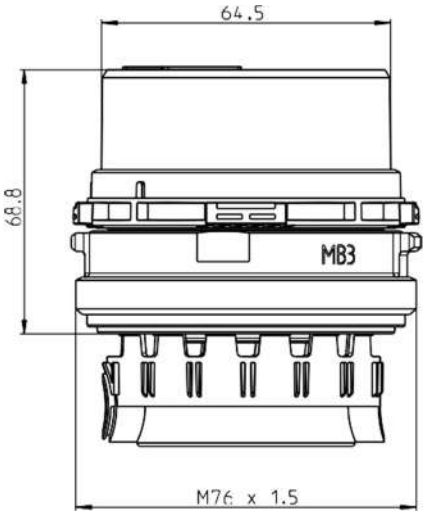

WE1

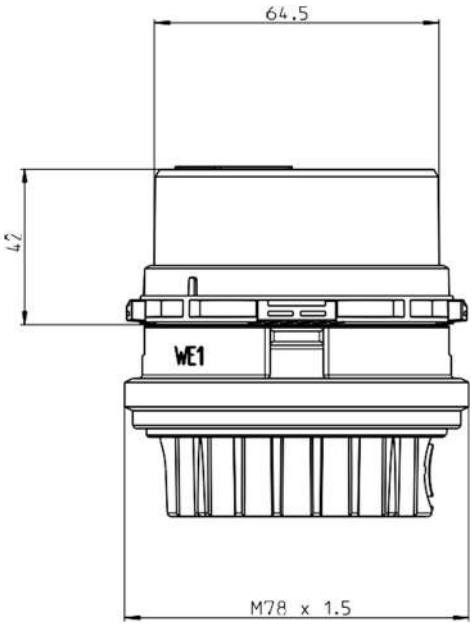
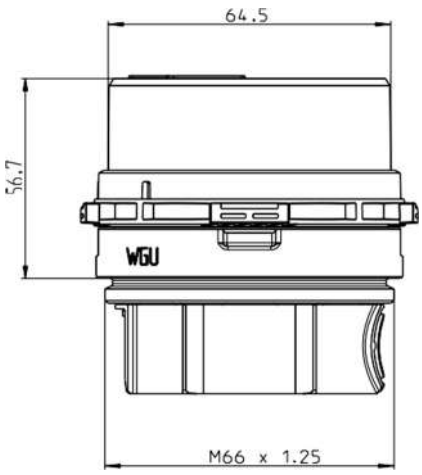
WGU